S = 1/5

連窓方立（一般非防火）

RC用・ALC用

耐風圧強度

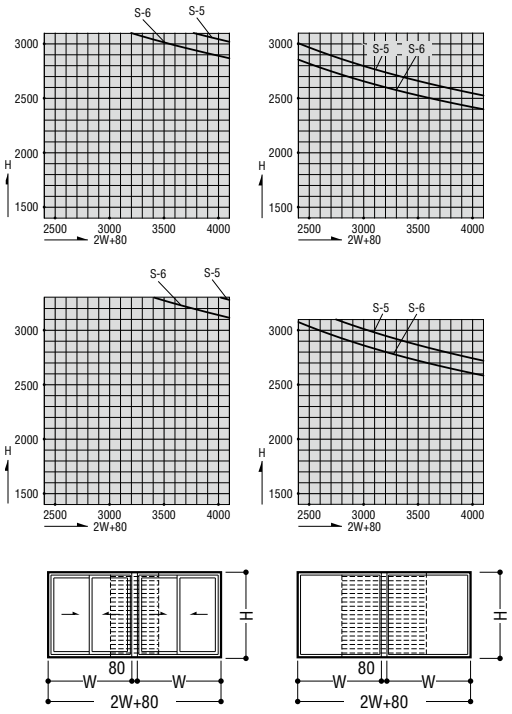

【引違い単窓の連窓の場合】　【左図以外の連窓の場合】

A方立

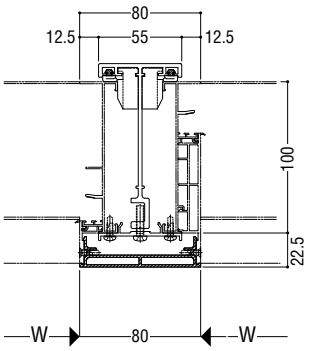

A方立

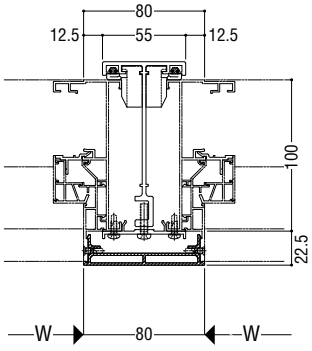

A_1方立

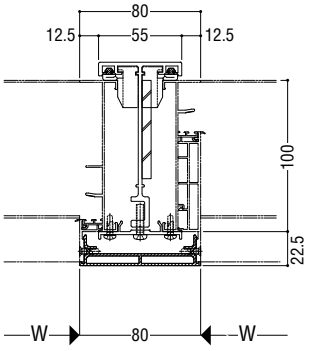

A_1方立

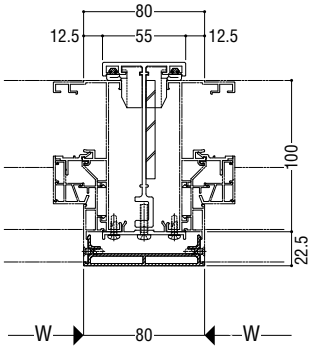

面付け用

耐風圧強度

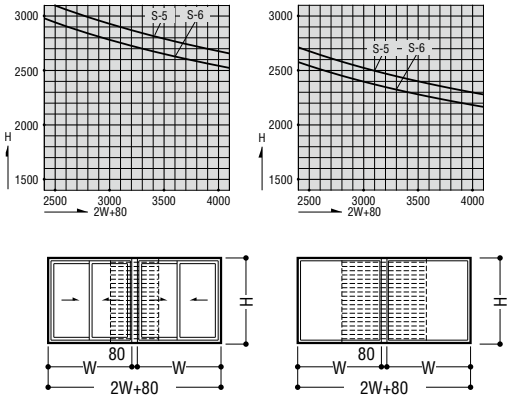

【引違い単窓の連窓の場合】　【左図以外の連窓の場合】

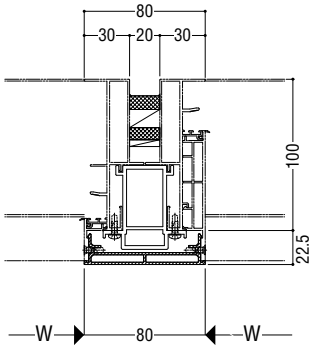

防火設備

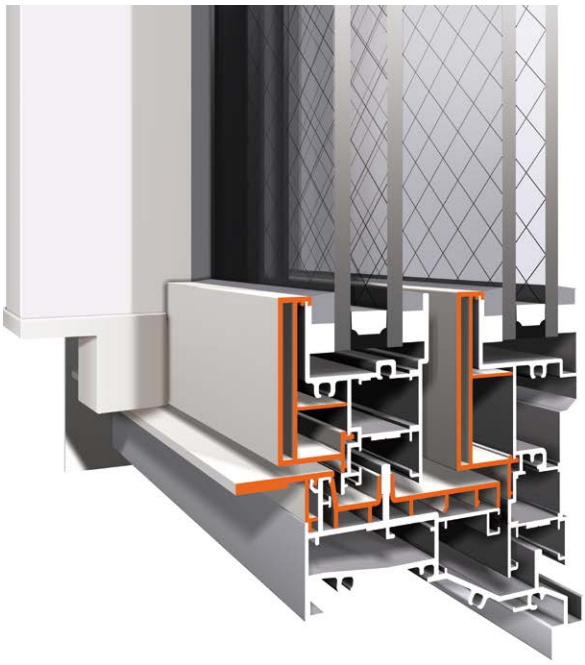

引違い窓

たてすべり出し窓

開口ラインナップ（防火設備）

		引違い窓	FIX窓	たてすべり出し窓	インペイ式 突出し排煙窓	框ドア（片開き）
サイズ（㎜）	最大W	2000	1300（2000）	1000（1300）	2000	1000
	最大H	2000	2200（1400）	2000（1250）	800	2400※1 2200※2
ガラス溝幅		36㎜	42㎜	38㎜	38㎜	38㎜
枠見込		100㎜				
表面処理		陽極酸化塗装複合皮膜（JIS H 8602 A1･A2）				
性能仕様	耐風圧性	S-5～S-6				
	気密性	A-4				
	水密性	W-5				
	遮音性	T-2				
	断熱性	H-5※3・H-6※3				

※1 グレモンハンドル錠　※2 レバーハンドル錠　※3 ガラス性能による。

大臣認定防火設備(個別認定)取り扱い上の注意

当社取得の大臣認定防火設備は、以下の仕様で認定されています。認定仕様以外は防火設備とは認められませんのでご注意ください。

1 商品仕様

項目	仕様	注意点
窓種·寸法など	認定取得品については制限があるため、当カタログをご確認ください。	商品設定の無い窓種は対応できません。製作制限外のサイズは対応できません。
枠見込	100㎜	—
枠形状	専用枠(RC·ALC·面付け)	—
表面仕上げ	陽極酸化塗装複合被膜(JIS H 8602)	塗装仕上げ(アクリル、ふっ素焼付塗装など)は対応できません。
付属金具	認定取得品については、当カタログをご確認ください。	商品設定の無い部品は対応できません。対応可能な商品でも取付位置、個数、組合せなどに制限がございます。

2 ガラス仕様

複層ガラス

	Low-E複層ガラス		
開口種類	引違い窓	FIX窓	左記以外
ガラス溝幅	36㎜	42㎜	38㎜
ガラス総厚	22.8ミリ~26ミリ	22.8ミリ~32ミリ	22.8ミリ~28ミリ
室外側ガラス※1	網入ガラス(JIS R 3204) :厚さ6.8ミリまたは10ミリ 透明(磨き板)または型板 かく網:網目間隔 16×16㎜以下(呼称) ひし網:網目間隔 20×20㎜以下(呼称) 線径:0.5㎜、材質:鋼製		
中空層	12ミリ~16ミリ(空気·アルゴン·クリプトン)		
スペーサー	アルミニウム合金·スチレン系樹脂·ポリプロピレン系樹脂		
封止材(2次シール)	シリコーン系シーリング材·ポリサルファイド系シーリング材		
室内側ガラス※2	Low-Eガラス(フロート板ガラス(JIS R 3202)) 4ミリ~8ミリ		
ガラス押さえ	シリコーン系シーリング材(防火戸用指定シーリング材)		

※1 耐熱板ガラスの対応はできません。
※2 防犯フィルムを使用する場合は、屋内側ガラス見え掛り面のみに貼り(ガラス呑み込み部には貼らない)、厚さ325μm~375μm をご使用ください。

3 シーリング材

不二サッシ(株)製の大臣認定防火設備(個別認定)シリーズには下記の仕様のシリコーン系シーリング材(防火戸用指定シーリング材)をご使用ください。

会社名	防火戸用指定No.	商品名	材種シリコーン系	比重
信越化学工業 (株)	03-04	シーラント40N	1成分形シリコーン系	1.29
	03-05	シーラント70	2成分形シリコーン系	1.26
東レ ダウコーニング	04-01	SE 5007	1成分形シリコーン系	1.50
	04-03	SE 5006	1成分形シリコーン系	1.48
	04-04	SE 990F	2成分形シリコーン系	1.34
モメンティブ パフォーマンス マテリアルズ ジャパン(合)	05-01	トスシール84	1成分形シリコーン系	1.46
	05-02	トスシール64	2成分形シリコーン系	1.49
	05-03	トスシール361	2成分形シリコーン系	1.27
	05-04	トスシール811	1成分形シリコーン系	1.25
横浜ゴム (株)	10-01	Hamatite SC-SR2(旧品名 ハマタイト シリコーン70)	2成分形シリコーン系	1.26
サンスター技研 (株)	12-01	ペンギンシールSR2520 New	2成分形シリコーン系	1.33
コニシ (株)	13-01	ボンド　ビルドシールSR	2成分形シリコーン系	1.27

4 バックアップ材

不二サッシ(株)製の大臣認定防火設備(個別認定)シリーズには下記の仕様のバックアップ材をご使用ください。

種類	グラスファイバー系バックアップ材 (フラットバッカー HP)
納まり	商品ごとの指定サイズ · 長さとなります

5 施工

不二サッシ(株)製の大臣認定防火設備(個別認定)シリーズは躯体に納める際、商品枠と躯体間にモルタル充填、あるいは不燃材料の充填、または不燃材で塞ぐことが必要です。(当社別途工事)

6 防火ラベル

不二サッシ(株)製の大臣認定防火設備(個別認定)には、認定品であることを示すために「個別防火戸表示ラベル」が貼付されています。

国土交通大臣認定
防火設備

ご注意

不二サッシ(株)製の大臣認定防火設備(個別認定)シリーズは「個別防火戸表示ラベル」が貼付された商品に弊社認定取得(仕様)のガラスを指定のガラス押さえで施工し、指定された施工により躯体に取り付けされた場合のみ「大臣認定防火設備(個別認定)」として成立いたします。

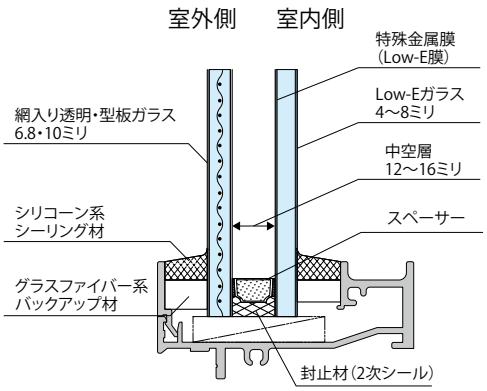

引違い窓

S = 1/5

ガラス溝幅	36mm

RC 枠

■性能仕様

耐風圧性	S-5〈2400Pa〉
	S-6〈2800Pa〉
気密性	A-4〈2等級線〉
水密性	W-5〈500Pa〉
遮音性	T-2〈30等級線〉
はずれ止め	上枠と下框に標準装備(脱落防止用)

※1 クレセントの高さ制限が有ります

Aタイプ

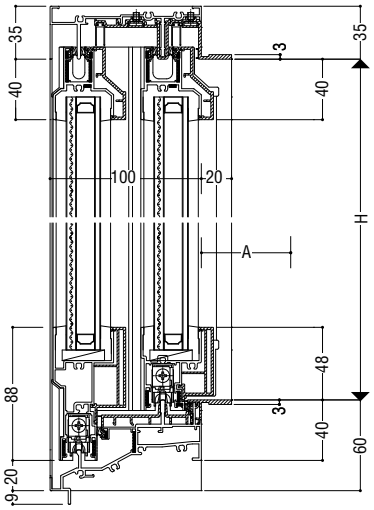

■クレセント出幅寸法
A=59mm

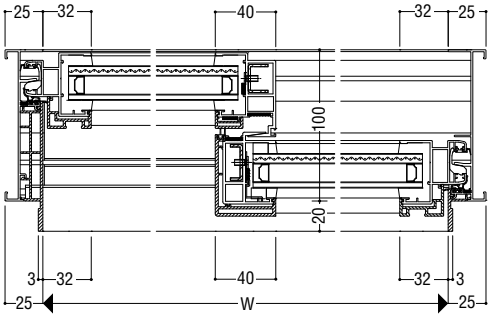

Bタイプ

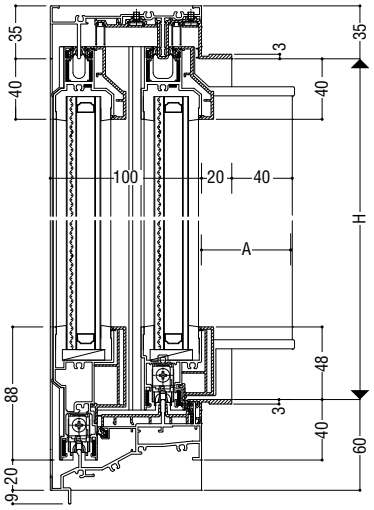

■クレセント出幅寸法
A=59mm

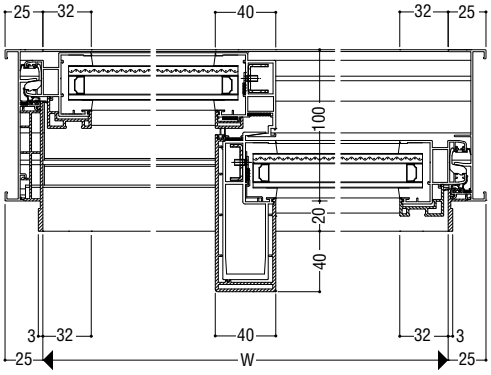

■アングル枠バリエーション

	RC	ALC	面付け
アングルなし	ー	ー	ー
アングル付	●	●	●

大型戸先框(標準装備外)

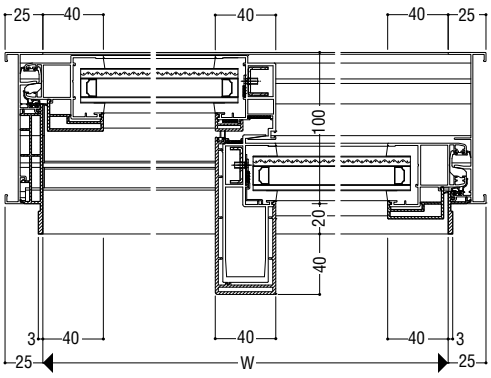

■製作制限

S-5〈2400Pa〉

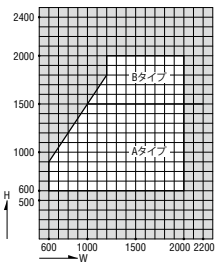

S-6〈2800Pa〉

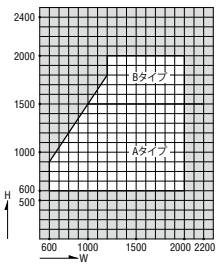

S = 1/5

ALC 枠

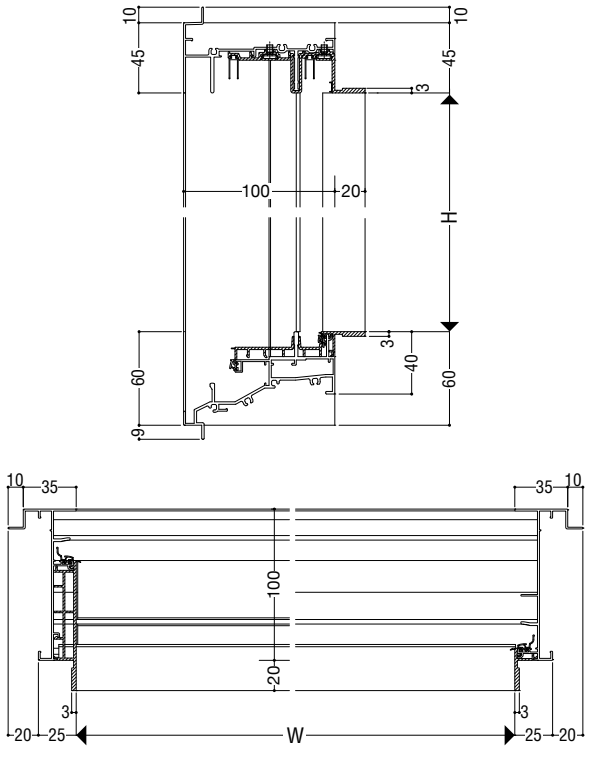

面付け枠

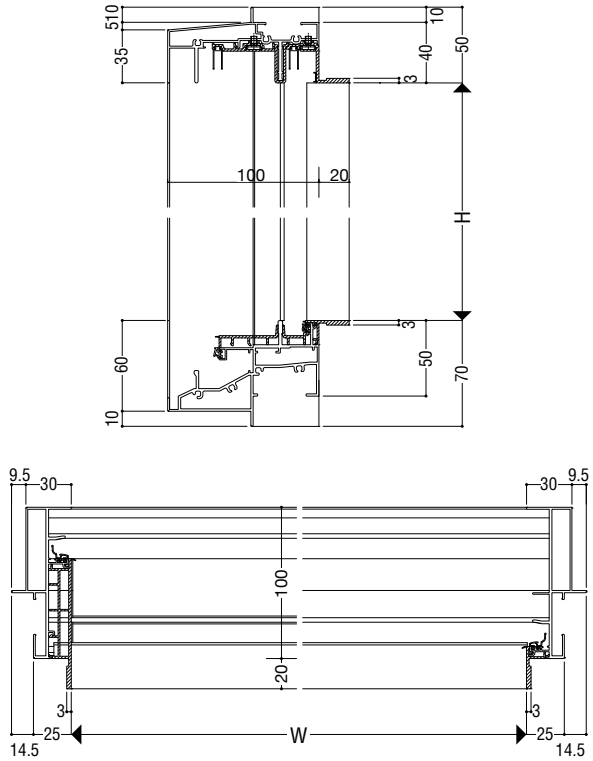

FIX窓

S = 1/5

F

ガラス溝幅	42mm

■性能仕様

耐風圧性	S-5〈2400Pa〉
	S-6〈2800Pa〉
気密性	A-4〈2等級線〉
水密性	W-5〈500Pa〉
遮音性	T-2〈30等級線〉

RC 枠

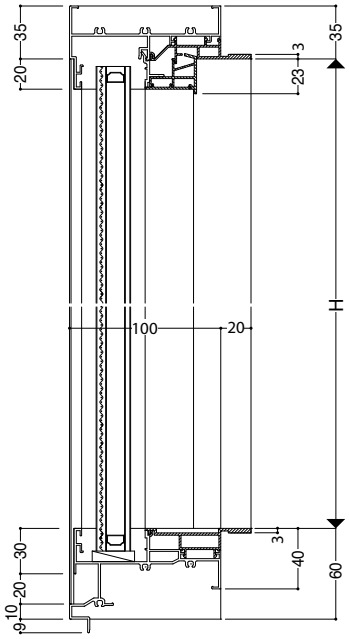

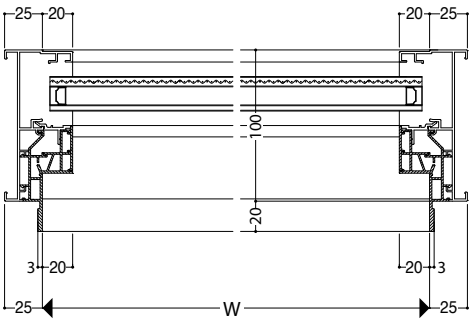

■アングル枠バリエーション

	RC	ALC	面付け
アングルなし	ー	ー	ー
アングル付	●	●	●

■製作制限

S-5〈2400Pa〉・S-6〈2800Pa〉

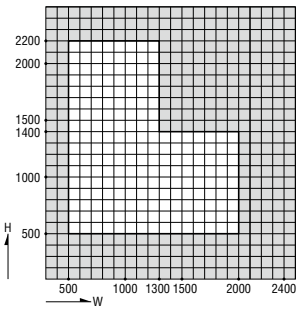

ALC 枠

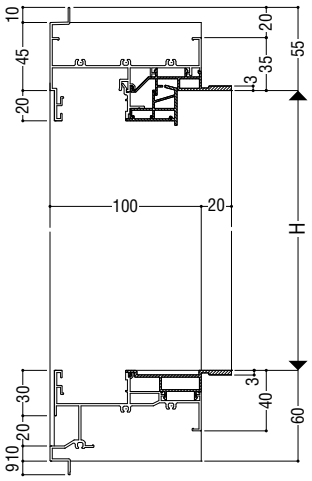

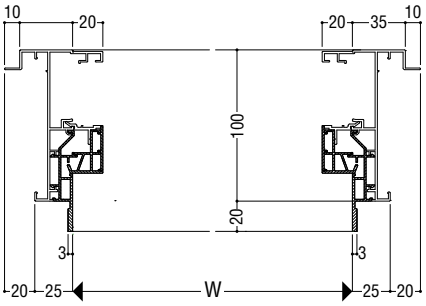

面付け枠

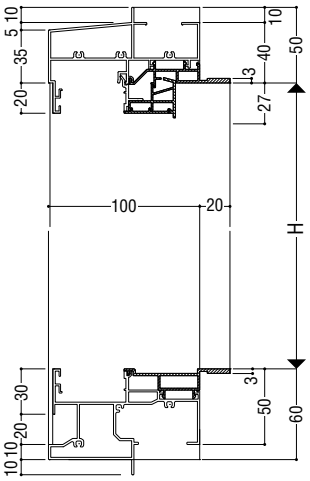

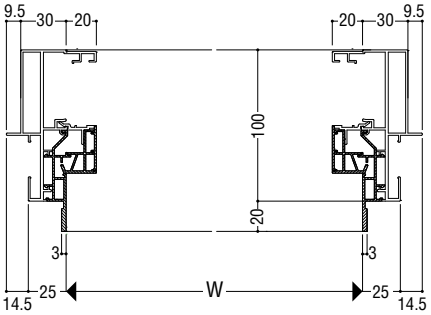

たてすべり出し窓

S = 1/5

ガラス溝幅	38mm

性能仕様

耐風圧性	S-5〈2400Pa〉
	S-6〈2800Pa〉
気密性	A-4〈2等級線〉
水密性	W-5〈500Pa〉
遮音性	T-2〈30等級線〉

大型ステー	ステンレス製
開き角度	W≦700は41°、90°ストップ W>700は30°、45°、90°ストップ

有効開口

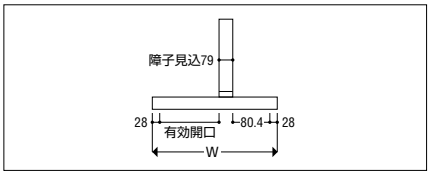

製作制限

S-5〈2400Pa〉

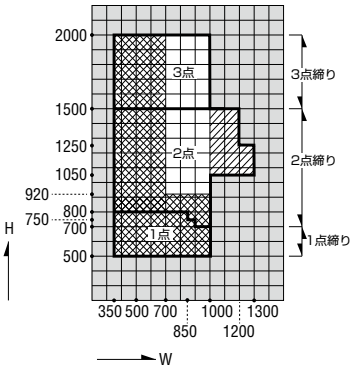

S-6〈2800Pa〉

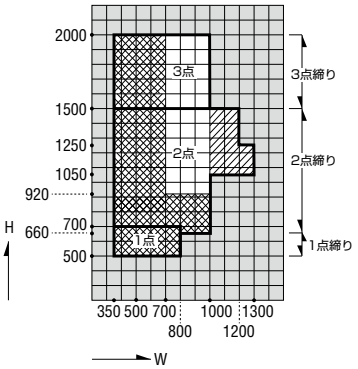

障子重量60kgまで
▨ 部は3点締り
▩ 部は開口制限ストッパー取付不可

RC 枠

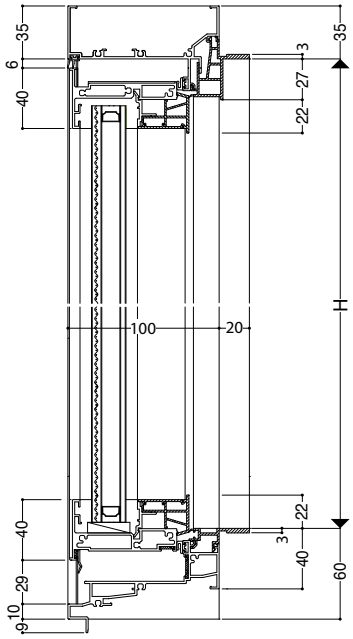

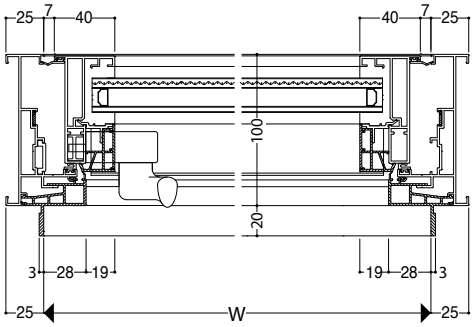

ALC 枠

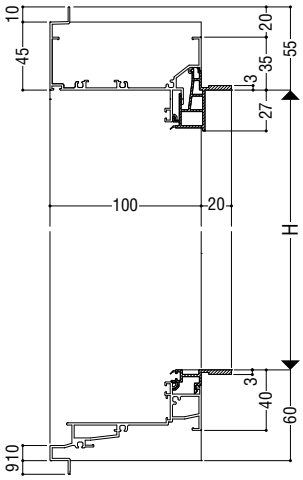

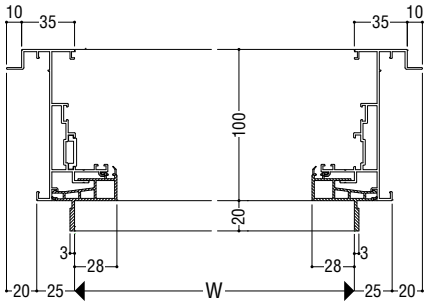

面付け枠

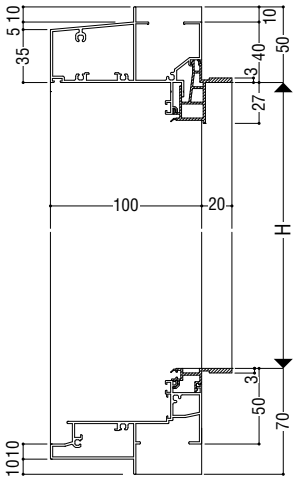

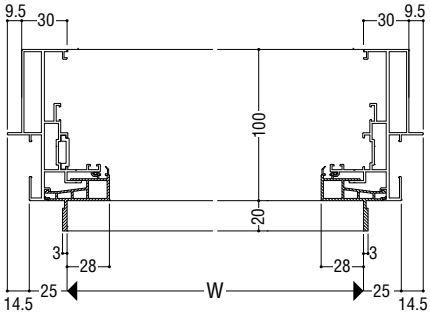

インペイ式突出し排煙窓

S = 1/5

ガラス溝幅	38mm

■性能仕様

耐風圧性	S-5〈2400Pa〉
	S-6〈2800Pa〉
気密性	A-4〈2等級線〉
水密性	W-5〈500Pa〉
遮音性	T-2〈30等級線〉

■ご注意

- 開閉用オペレーター装置を枠と框間に納め、すっきりとした室内意匠が得られます。
- 火災時には、ボタンを押すと開放します。
- 防火設備連結材を介しての多連窓対応オペレーター工事はできません。各開口にオペレーター装置が必要となります。

RC 枠

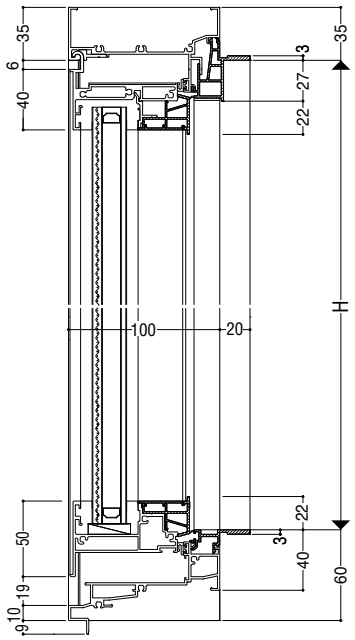

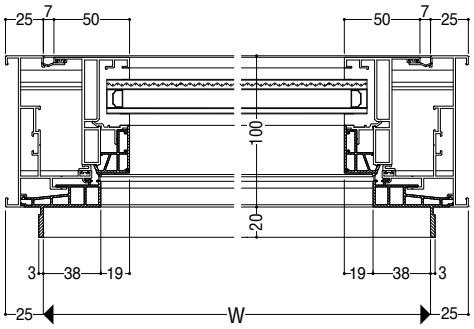

■製作制限

S-5〈2400Pa〉・S-6〈2800Pa〉

オペレーター式

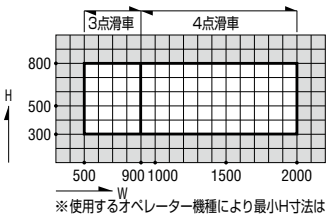

※使用するオペレーター機種により最小H寸法は異なります。
※ガラス厚さによる障子重量にご注意下さい。

ALC 枠

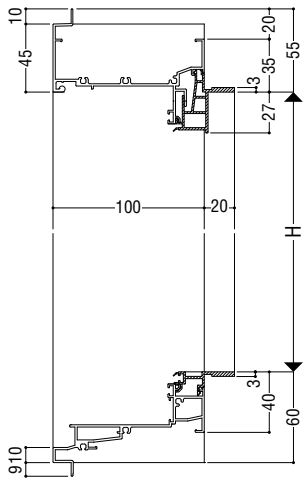

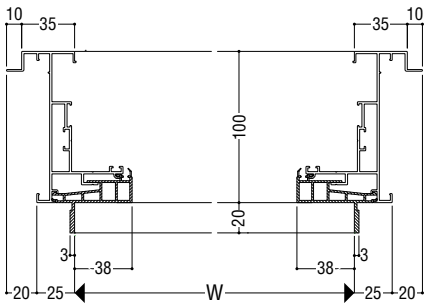

面付け枠

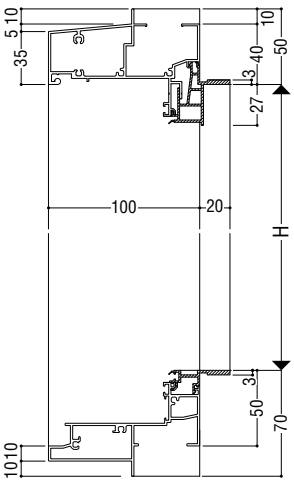

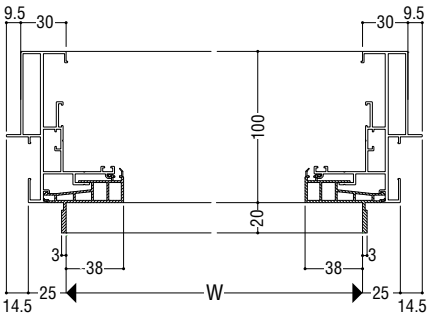

框ドア

S = 1/5

ガラス溝幅	38mm

■性能仕様

耐風圧性	S-5〈2400Pa〉
	S-6〈2800Pa〉
気密性	A-4〈2等級線〉
水密性	W-5〈500Pa〉
遮音性	T-2〈30等級線〉

RC 枠

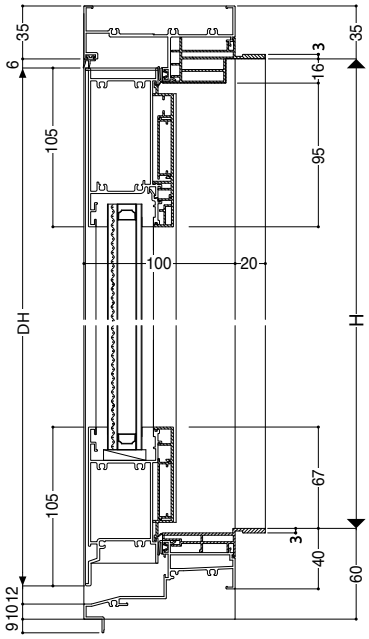

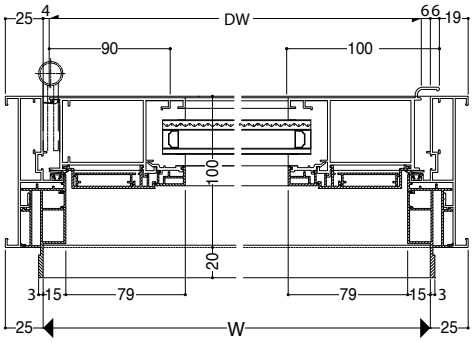

■製作制限

レバーハンドル錠

S-5〈2400Pa〉・S-6〈2800Pa〉

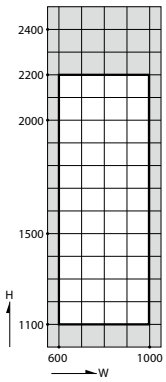

グレモンハンドル錠

S-5〈2400Pa〉・S-6〈2800Pa〉

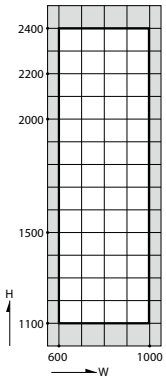

ALC 枠

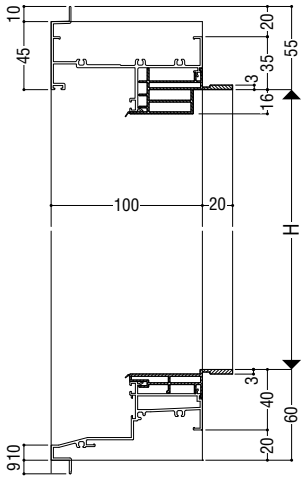

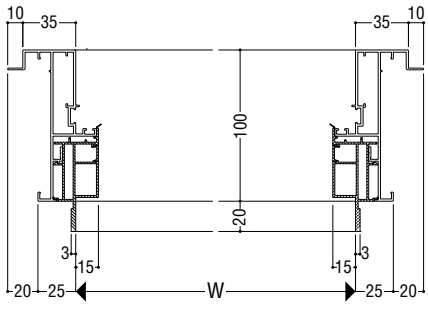

面付け枠

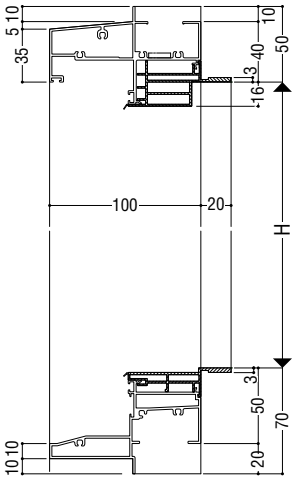

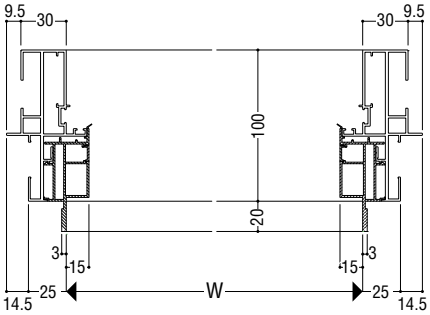

防火設備連結材

S = 1/5

RC用・ALC用

■耐風圧強度

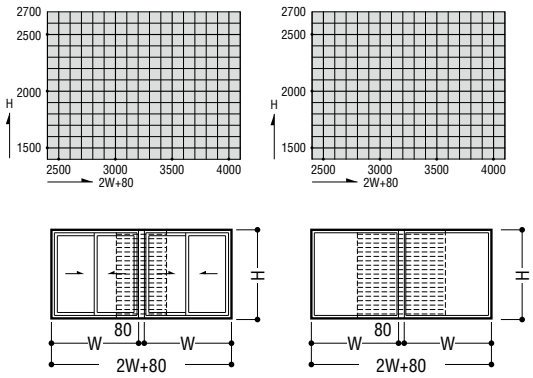

【引違い単窓の連窓の場合】　【左図以外の連窓の場合】

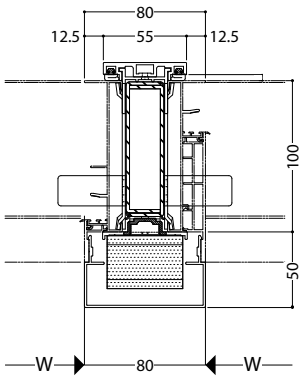

面付け用

■耐風圧強度

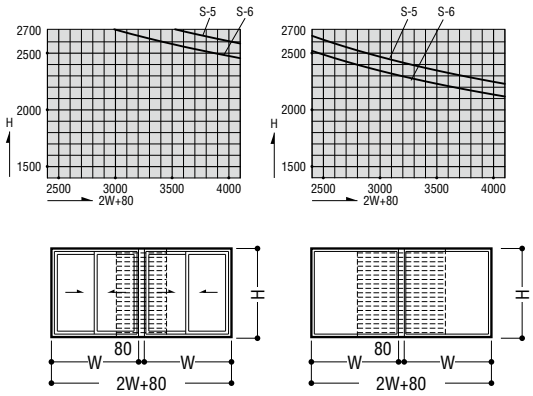
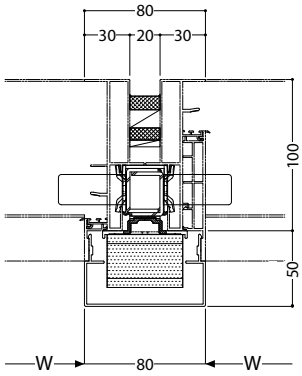
【引違い単窓の連窓の場合】　【左図以外の連窓の場合】